QUADRO PIAZZA FORMEASO

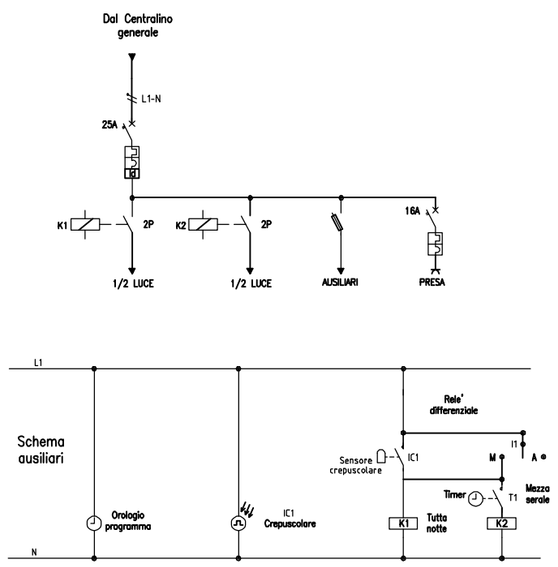

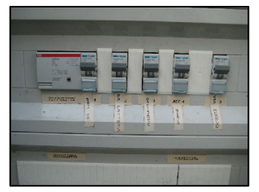

SCHEMA CENTRALINO

– *FORMEASO*

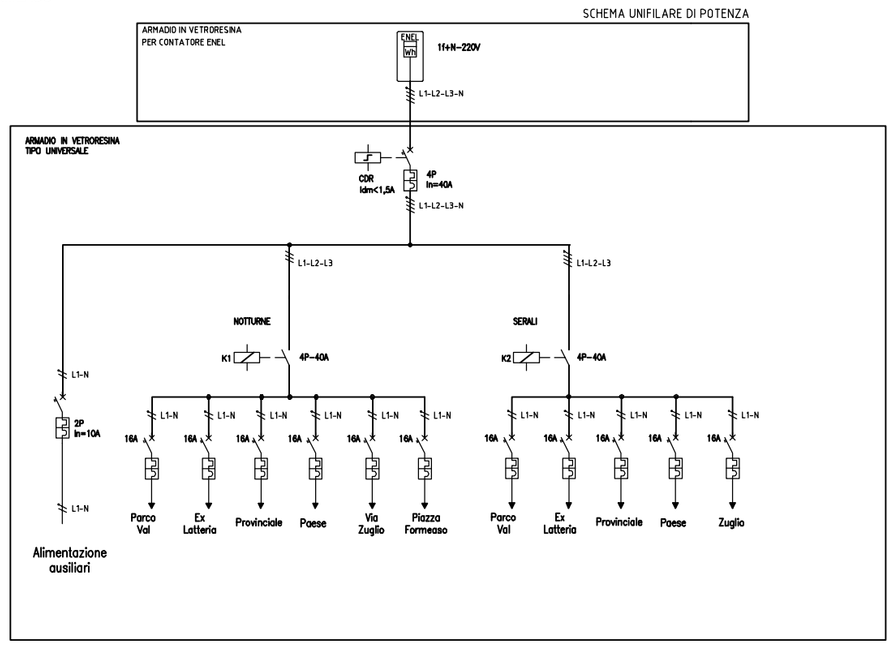

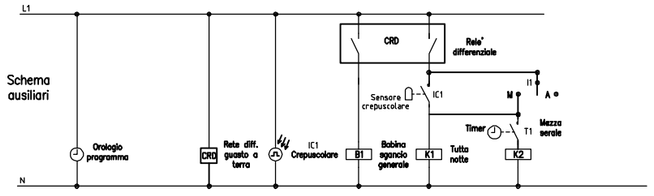

LEGENDA

S - Interruttore di potenza
K1-K2 - Contattori
I1 - Comando manuale
IC1 - Interruttore crepuscolare
T1 - Interruttore a orologeria

Regione Autonoma Friuli Venezia Giulia
Provincia di UDINE
COMUNE DI ZUGLIO

PIANO COMUNALE DI ILLUMINAZIONE
(in attuazione dell'art.9 commi 1 e 3 della L.R.18 giugno 2017 nr.15)

Oggetto: **SCHEMI UNIFILARI CENTRALINI FORMEASO**

Committente: **AMMINISTRAZIONE COMUNALE**

Data

Progettista:
dr. Ing. Gino RINALDI

STUDIO TECNICO D'INGEGNERIA
Dott.ing. Gino RINALDI

Via Paluzza nr. 118 ***P.I. 00960660306***
33028 Tolmezzo (UD) Tel. e Fax (0433) 2173 ***C.F. RN L GNI 49A23 H002W***
E-mail: ing.ginorinaldi @alice.it